Die
Betriebsanleitung
für eine saubere Sache

Ölsauger
D/M80-P

Die Betriebsanleitung muss ständig am Einsatzort des Saugwagens verfügbar sein und ist von jeder Person zu lesen und anzuwenden.

Inhaltsverzeichnis

Einleitung ..... Seite: 3

Sicherheitshinweise ..... Seite: 4

EG-Konformitätserklärung ..... Seite: 6

Technische Daten ..... Seite: 7

Bestimmungsgemäße Verwendung ..... Seite: 8

Inbetriebnahme ..... Seite: 9

Handhabung ..... Seite: 10

Wartung / Störungshilfe ..... Seite: 11

Zubehör / Ersatzteile ..... Seite: 12

Stromlaufplan ..... Seite: 17

Service ..... Seite: 18

Betreiber, Benutzer beziehungsweise für das Gerät Verantwortliche haben sicherzustellen, daß

- die Betriebsanleitung dem Bedienungs personal ständig zu Verfügung steht,
- die Hinweise und Vorgaben beachtet und eingehalten werden,
- Schutzeinrichtungen nicht demontiert werden,
- das Gerät sofort stillgesetzt wird, wenn abnormale;
  1. elektrische Spannungen
  2. Temperaturen
  3. Geräusche
  4. Schwingungen
  5. Undichtigkeiten
  6. andere Störungen auftreten.

Arbeiten an der elektrischen Ausrüstung des Gerätes dürfen nur von Fachkräften durchgeführt werden, die die jeweils gültigen Sicherheitsbestimmungen beherrschen.

Wichtig:

Alle Arbeiten sind durch verantwortliche Fachkräfte zu kontrollieren.
Die Fachkräfte müssen von dem sicher-heitsrechtlichen Verantwortlichen des Gerätes für die erforderlichen Tätigkeiten autorisiert sein.
(Fachkraft ist in VDE 0105 oder IEC 363 definiert)

Der Einsatz nicht qualifizierter Personen ist verboten !

SICHERHEITSHINWEISE

Gefahr

Vorsicht

- Der Transport des Geräts darf auf ab schüssigem Gelände nur unter Verwend- ung eines geeigneten Zuggeräts erfol gen.

- Saugdüse stets von Mund und Augen fernhalten.

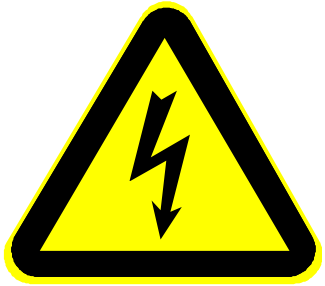

Elektrizität

Vorsicht

- Das Gerät nur an ordnungsgemäß ge- erdeten Stromquellen anschließen.

- Die Anschlußleitung darf nicht beschä digt sein. Eine beschädigte Anschluß- leitung muß unverzüglich durch eine Elektrofachkraft ausgetauscht werden.

- Anschlußstecker niemals mit nassen Händen anfassen.

Explosion

VORSICHT EXPLOSIONSGEFAHR

- Es dürfen keine lösungsmittelhaltigen bzw. brennbaren Flüssigkeiten, keine explosiven NE-Metallschlämme und -späne aufgesaugt werden.

Achtung

- Das Gerät nicht unnötig mit offenem Deckel oder Schlauch ohne Düse mit freiem Luftdurchgang laufen lassen, da dies zu einer Überhitzung von Motor und Sauggebläse führt.

- Die Temperatur der abzusaugenden Medien darf 40°C nicht übersteigen.

- Waschalkalien, Säuren und Laugen dürfen nicht ohne Rücksprache mit der Firma Matzek abgesaugt werden.

ACHTUNG !

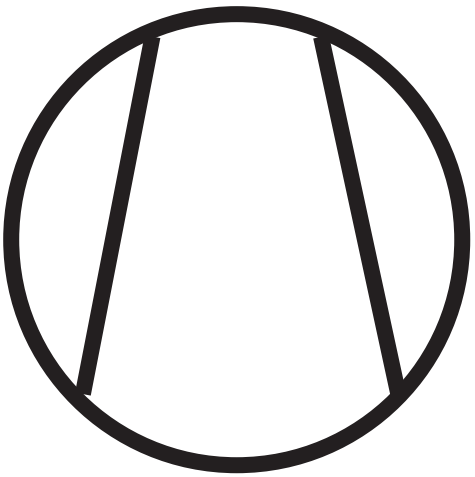

Verdichter
Vakuumpumpe

Niemals den Saugschlauch in Richtung des menschlichen Körpers halten !

Der entstehende Unterdruck könnte zu schwersten Verletzungen an Zunge, Augen, etc. führen.

EG – Konformitätserklärung

(gemäß Anhang II A der EG-Maschinen-Richtlinie 2006/42/EG)

Hersteller	**Matzek Maschinen- und Gerätebau GmbH-Saugtechnik** Breitenwasen 1D 72406 Bisingen
Bezeichnung	Sauggerät zur Maschinenreinigung
Typenbezeichnung	D/M80-P
Maschinen-Nr.	
Baujahr	ab 2017
Hiermit erklären wir, dass die bezeichnete Maschine den nebenstehenden Binnenmarkt-Richtlinien entspricht	EG-Maschinen-Richtlinie 2006/42/EG EG-Niederspannungsrichtlinie 2006/95/EG
Angewendete harmonisierte europäische Normen	EN ISO 12100, 13849, 14121-1, 60204-1, 614,
Angewendete nationale Normen und technische Spezifikationen	Betriebssicherheitsverordnung, Berufsgenossenschaftliche Normen (BGV A1, A3, A8, BGR 143, 500, 5049, TRBS 2111, 2131) Lärm- und Vibrations- Arbeitsschutzverordnung

Für die Zusammenstellung aller technischen Unterlagen ist bevollmächtigt:

Name: Ingolf Schreiber
Anschrift: Breitenwasen 1D, 72406 Bisingen

Diese Erklärung verliert ihre Gültigkeit, wenn die bezeichnete Maschine wesentlich verändert wird.

20.06.2017

(Ort/Datum) (Name/Geschäftsführer) (Unterschrift)

TECHNISCHE DATEN

MATZEK Maschinen- & Gerätebau GmbH

Spannung	Volt/Hz	230/50/60
Stromaufnahme	A	15
Netzkabellänge	mtr.	7
Motorleistung	Kw	2,4
Unterdruck	mm H2O	2000
Luftmenge	m³/h	400
Kapazität	lt.	90
Ansaugquerschnitt	∅ mm	50
Geräuschpegel	dB (A)	78
Schutzart	IP	54
Maß über alles	cm.	95x60
Höhe	cm.	105
Gewicht	kg.	~ 70

Saugleistung:	180l /min (Das Fassungsvermögen von 90-Liter wird in 30 sek. erreicht)
Entleerungspumpe:	VGX7/7, 0,55kW, ca. 80Liter/min.

BESTIMMUNGSGEMÄSSE VERWENDUNG

Das Sauggerät ist ein Ein-Kammer-Saugtank für das Absaugen von Flüssigkeiten in dem auch kleine Abriebpartikel/Späne enthalten sein können.
Mitgesaugte Späne setzen sich auf dem Tankboden ab. Aus diesem Grund ist vor der Entleerungspumpe ein Schutzsieb eingebaut.
Um den durchgesickerten Schlammsatz nicht anzusaugen, ist der Pumpenanschluss ca. 100mm über den Behälterboden angeordnet.

Folgende Medien dürfen nicht abgesaugt werden

Explosion

brennbare Flüssigkeiten
explosive Flüssigkeiten
Lösungsmittel
Waschbenzine, Waschlaugen, Säuren, Chemikalien
Magnesiumspäne-/Staub
explosive Stoffe
Stäube aller Art

FUNKTIONSBESCHREIBUNG

Das Sauggebläse (konzipiert für reine Luftförderung) erzeugt und hält im Tank des Gerätes bei stetig hoher Luftfördermenge einen Unterdruck.

Die Flüssigkeiten werden durch den Unterdruck gefördert.
Durch den Saugschlauch gelangen die abzusaugende Flüssigkeiten in den Tank.
Die Entleerung von abgesaugten Flüssigkeiten erfolgt über die Entleerungspumpe.

Als Überfüllsicherung ist ein mechanischer Schwimmer eingesetzt, welcher bei aufsteigender Flüssigkeit die Saugluftöffnung in Richtung Motor verschliesst.

Vorbereitung

Folgende Punkte sind zur sicheren Funktion einzuhalten.

1. Die Überfüllsicherung muss eingelegt sein. Hinweis: Gelegentlich prüfen ob der Schwimmer leicht läuft und sicher oben abdichtet.

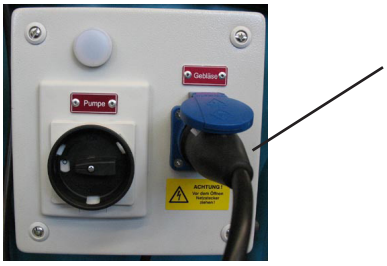

2. Den Saugkopf auf das Gerät setzen und festspannen, danach mit dem kurzen Kabelstecker am Schaltkasten einstecken.

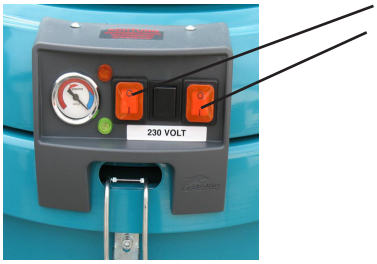

3. Gebläse mit 1 oder 2 Motoren einschalten und die Flüssigkeiten absaugen.

Absaugen von Flüssigkeiten

Es empfiehlt sich immer zuerst die Flüssigkeit oben abzusaugen, und danach erst den Schlammsatz mit einer Schaufel oder Kratze zu entfernen.

Anmerkung:
Reicht die statische Saughöhe nicht mehr aus, da die Höhe des abzusaugenden Flüssigkeitsspiegels tiefer als 2m liegt (ausgehend von Sauganschluß-Kupplung), muß die Flüssigkeit ‘portionsweise’ unter Luftzutritt an der Saugdüse gesaugt werden.

Achtung:

Nie ohne Überfüllsicherung arbeiten!
Am Füllstandschlauch kann die tatsächliche Füllmenge kontrolliert werden.

Entleeren mit Pumpe

- Kontrollieren Sie zuerst ob der Kugelhahn geschlossen ist (Flügelgriff steht quer).
- Durch Drehen des Motorschutzschalters wird die Pumpe in Betrieb gesetzt.
- Kugelhahn langsam öffnen, Tank entleeren, und Pumpe sofort wieder abschalten.

Hinweis: Pumpe nicht trocken laufen lassen, da die Gleitringdichtung sonst Schaden nimmt.

Sehr Wichtig !

Schaumbildende Flüssigkeiten !

Insbesondere alkalische Waschflüssigkeiten mit maximal Raumtemperatur, **sollen** zur Vermeidung von Schaum **möglichst ohne Luftzutritt an der Saugdüse abgesaugt werden**. Im allgemeinen kann sich ein Schaumteppich bilden, der auf der Flüssigkeit im Saugtank aufschwimmt. Der Schwimmer reagiert nicht auf Schaum. Dadurch kann es passieren, daß Schaum über den Ansaug-Kanal zum Gebläse angesaugt wird und als Flüssigkeitsnebel zum Abluft-Austritt in die Werkstatt ausgeschleudert wird.

WARTUNG UND PFLEGE

Für ständige Betriebsbereitschaft, empfehlen wir von Zeit zu Zeit folgende Kontrollen durchzuführen:

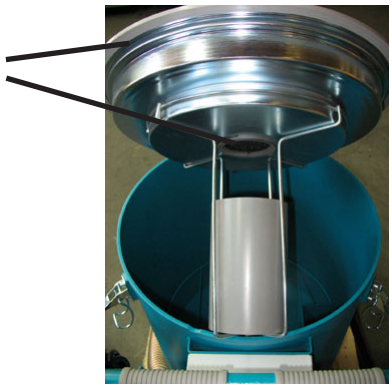

- Kontrolle der Dichtungen an der Schwimmerplatte aussen und innen.
- Den Spänekorb regelmäßig entleeren und das Lochblech durchlässig halten.
- Kontrolle aller elektr. Teile, wie Kabel, Stecker, usw., ebenso festen Sitz von Schraubverbindungen.
- Behälter-Füllstand (wenn der Behälter ¾ voll ist; sollte er entleert werden).

Alle größeren Wartungsarbeiten oder evtl. Reparaturen sollten direkt von der Firma **MATZEK** ausgeführt werden.

Elektrizität

WARTUNGSARBEITEN an der elektrischen Anlage, dürfen nur durch eine Elektro-Fachkraft durchgeführt werden.

DIE SAUGLEISTUNG DES SAUGERS IST UNGENÜGEND

Kontrollieren Sie:

1. Ob der Saugschlauch verstopft ist, oder Risse und Quetschungen aufweist.
2. Ob der Behälter überfüllt ist.
3. Filter an der Überfüllsicherung auf Durchlässigkeit prüfen.
4. Ob ein Saugmotor defekt ist.
5. Auf Luftverluste am Behälter achten.
6. Dichtung zwischen Saugkopf und Behälter prüfen.

WICHTIG !

Bitte Pflegen und Warten Sie das Sauggerät in regelmäßigen Abständen, es wird es Ihnen mit einer langen Lebensdauer danken.

Saugdüsen:

Schlauchdüse flexibel 0,4m lang	SG00204
Schlauchdüse flexibel 1m lang	SG00206
Stahlrohrdüse zylindrisch 1 Meter lang	SG00210
Stahlrohrdüse zylindrisch 0,4 Meter lang	SG00200
Bodenabsaugdüse für Flüssigkeiten 200mm breit 1m lang	SG00214
Weitere Düsen siehe Prospekt	

Saugschlauch:

flexibler PU-Spiralschlauch (Länge 2m) komplett mit Anschlüssen	SG00195 (2m)
Saugschlauch ohne Anschlussteile	SG00197 (2m)

Saugkopf komplett: 2-motorig Monofase 230V SG00123
mit 700mm Anschlusskabel und Schoko-Stecker
Ersatzmotor zum Austauschen ST00109

Entleerungspumpe:

VGX 7/7, 0,55kW, ca. 80l/min.	SG00340
Pumpenverbindungsschlauch	SG00387
Ölschlauch DN25 (vacupress) ohne Anschlüsse	SG00770 (2m)
Kugelhahn 1“ mit Flügelgriff	SG00270

Lenkrollen vorne: 38L/080 P01 Ø80mm
38N/080 P01 mit Feststeller Ø80mm
Rollen hinten: UAR 200x50-20/58 P5 Plyamidrad mit Polyurethanbandage

Saugkopfspanner: 3-Stück AR2002

Überfüllsicherung:

Dichtung an der Schwimmerplatte aussen,
ölbeständigere Qualität
ST00100

Schwimmeranlagedichtung an
Schwimmerplatte
innen zur Überfüllsicherung.
SG00773 (GL0216.0000)

Vorfiltermatte PPI10 Ø170mm
ST00122

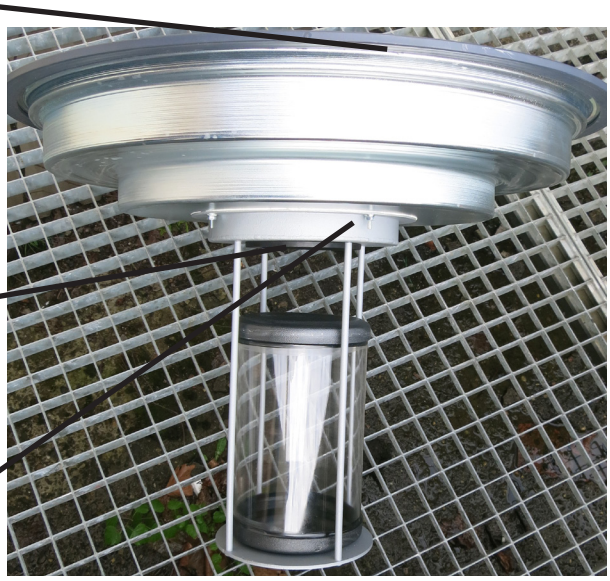

Saugkopf
Seite 1 von 3

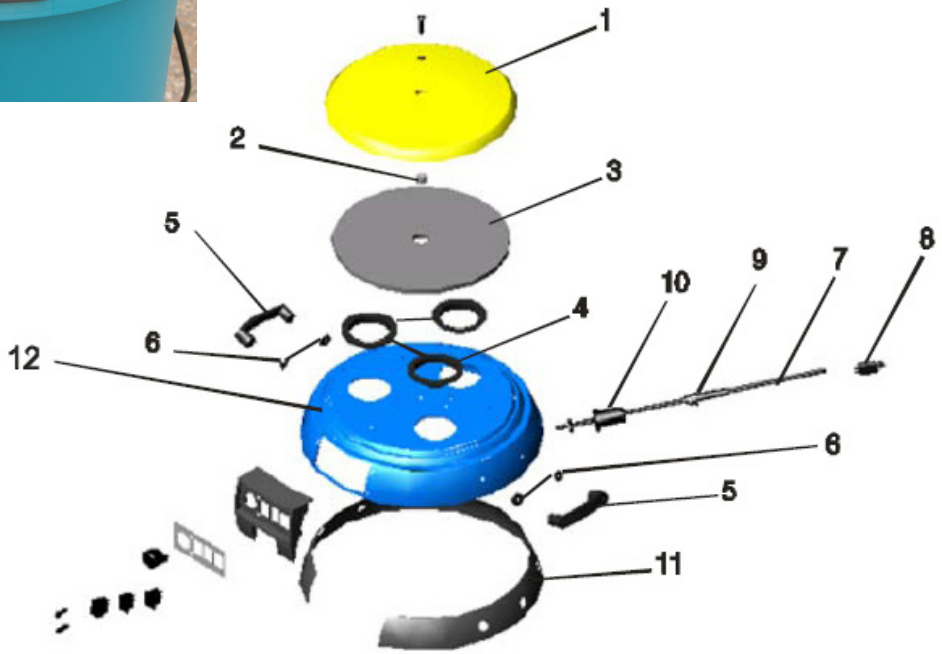

Stückliste zu Explo-Zeichnung
D/M Saugkopf (2,4kW)

Pos.	Bezeichnung	Anzahl	Artikel-Nr.
1	Abdeckung	1	AR 4082
2	Abstandshalter H=18	1	AR 4059
3	Aufkleber auf Schalldämmung	1	AR 4060
4	Kühlring	2	AR 4085
5	Griff	2	AR 4083
6	Griff Adapter	4	AR 4084
8	Netzkabel 3 x 2,5	1	AR 2029
9	Kabelverschraubung	1	AR 2028
10	Knickschutztülle	1	AR 3372
11	Schalldämmung Abdeckung	1	AR 4073
12	Abdeckung Sp.15/10	1	AR 4058
13	Bedientableau ABS	1	AR 4086
14	Aufkleber auf Bedientableau	1	AR 4087
15	Vakuummeter Ø40 AIR-MTL	1	AR 3524
16	Lampe Grün (Strom vorhanden)	1	AR 3517
17	Lampe Rot (Filter oder Schlauch verstopft)	1	AR 3518
18	Motorschalter	2	AR 4088
19	Blinddeckel	1	AR 4089

Saugkopf
Seite 2 von 3

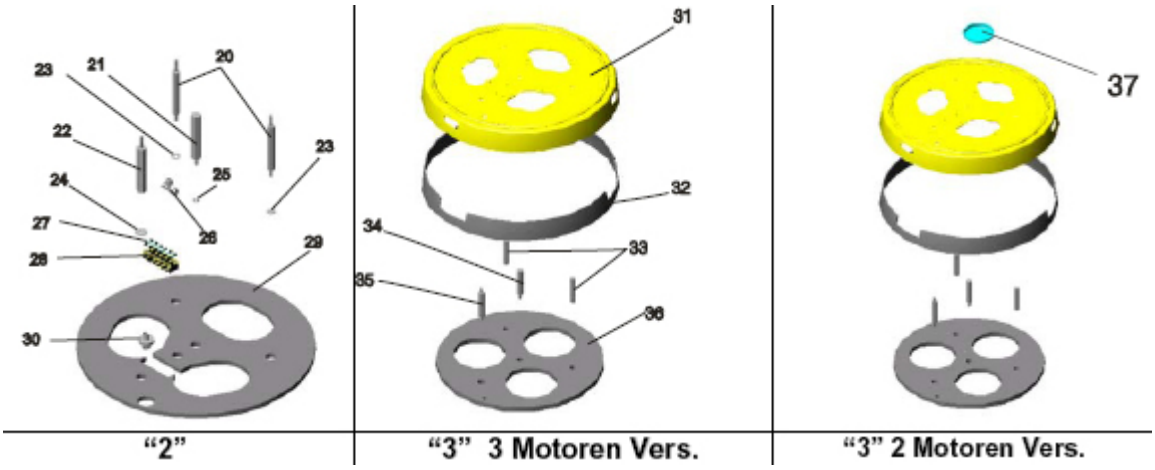

Pos.	Bezeichnung	Anzahl	Artikel-Nr.
20	Abstandhalter L=100	2	AR 4063
21	Abstandhalter L=99	1	AR 4064
22	Abstandhalter L=100	1	AR 4065
23	Scheibe 15/10 6,5mm	2	AR 4090
24	Scheibe 20/10 10mm	1	AR 4091
25	Scheibe 15/10 8mm	1	AR 4092
26	Stecker AIREX 1/8-6/4	1	AR 4093
27	Schmelzsicherung 10A	4	AR 2496
28	Schmelzsicherungsträger mit Abdeckung	4	AR 2497
29	Schalldämmung Motorenhalter Ø464mm	1	AR 4066
30	Druckwächter	1	AR 4095
31	Motorenhalter-Kopf ABS	1	AR 4067
32	Schalldämmung Motorenhalter h=66mm	1	AR 4094
33	Abstandhalter F/F L=79mm M6 13mm	2	AR 3536
34	Abstandhalter M/F L=79mm 17mm	1	AR 3537
35	Abstandhalter FM/FM L=79mm 17mm M10	1	AR 3538
36	Schalldämmung Motorenhalter Ø464mm	2	AR 4069
37	Abdeckung	1	AR 4096

Saugkopf
Seite 3 von 3

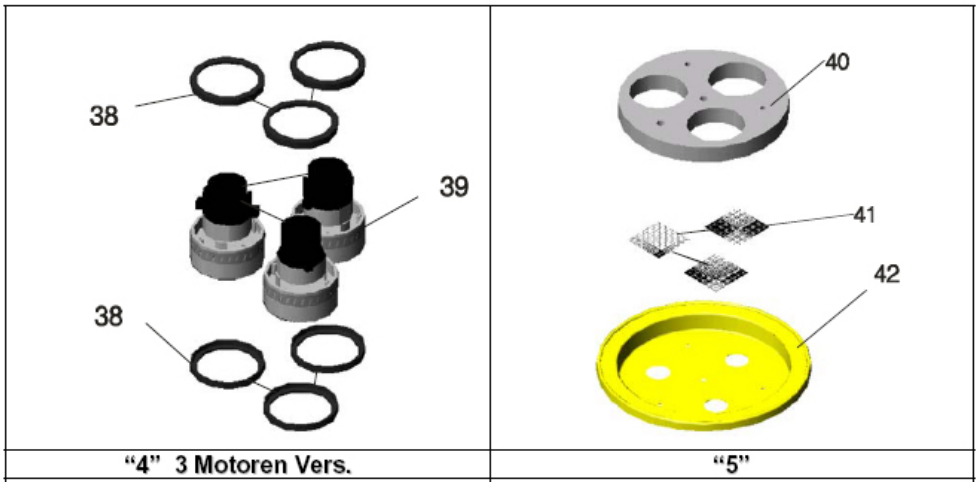

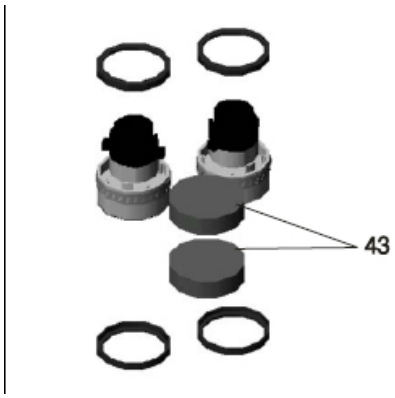

Pos.	Bezeichnung	Anzahl	Artikel-Nr.
38	Motordämpfer	4	AR 2037
39	Saugmotoren 1150W By-Pass 230V	2	AA 2475
40	Aufkleber Schalldämmung Ø420mm	1	AR 4071
41	Flanschgitter	2	AR 2098
42	Saugkopf-Unterteil (ABS Serie)	1	AR 4070
43	Motorstöpsel	1	AR 4097

Motorkopf mit 2 Motoren
(3 Motoren ist Sonderausführung)

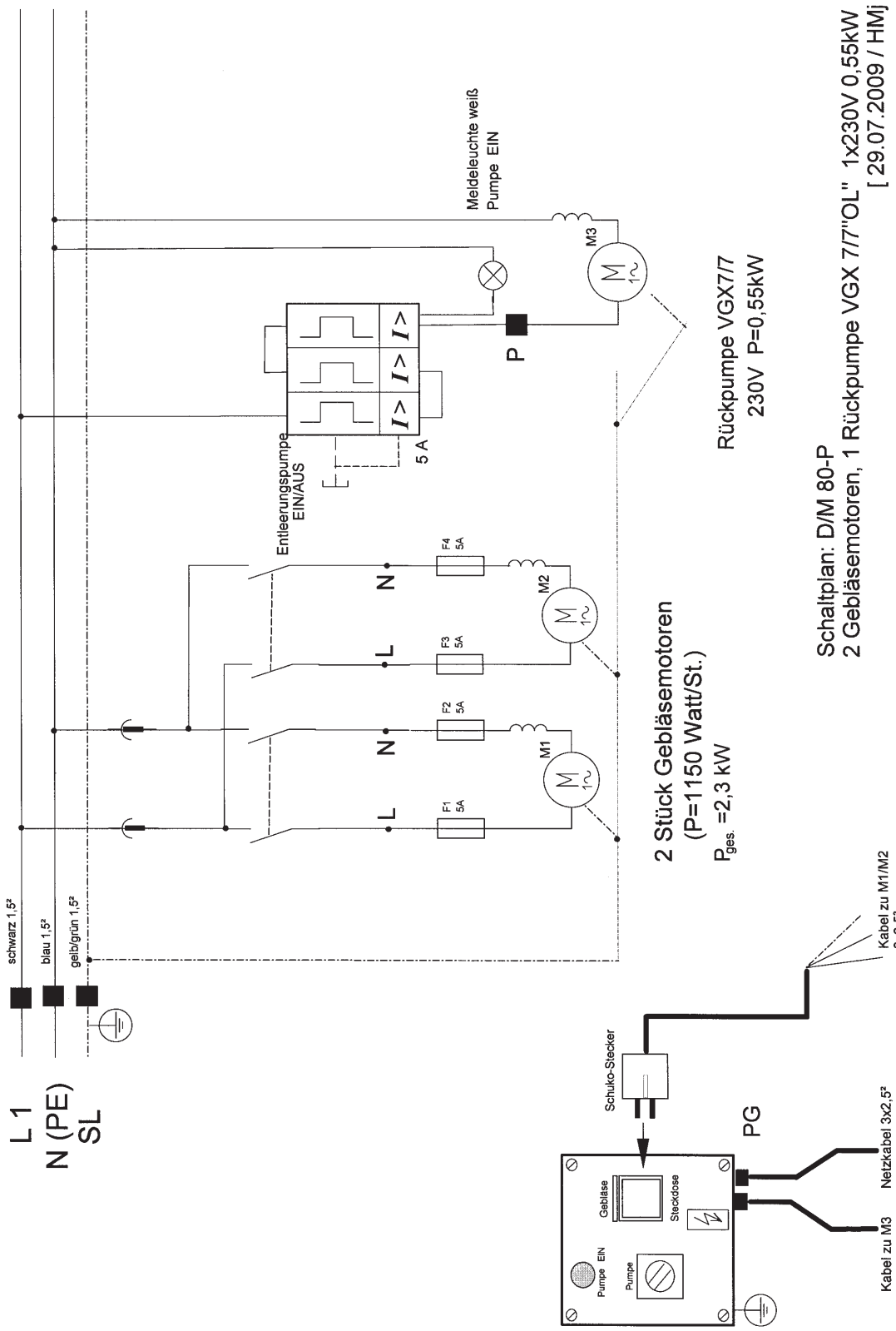

Ersatzteilbestellung:

Bei Bestellungen sind folgende Angaben vom Typenschild der Maschine zu entnehmen und bereitzuhalten.

- TYPE
- BAU-NR

SERVICE-ADRESSE:

Für Fragen zu dem Gerät oder für Auskünfte zu unserem umfangreichen und vielfältigen Programm wenden Sie sich an die nachfolgende Adresse.

MATZEK
Maschinen u. Gerätebau GmbH
Breitenwasen 10
72406 Bisingen

Telefon: 07476 391543
Telefax: 07476 2578

oder per E-Mail:
info@matzek.de

Sie finden uns auch im Internet mit aktuellen
Firmeninformationen
Auswahlhilfen
Neuheiten

www.matzek.de

Pumpe

Gebläse

Größe: 60x20mm
mit je 2 Löcher zum annieten.

je 10-Stück